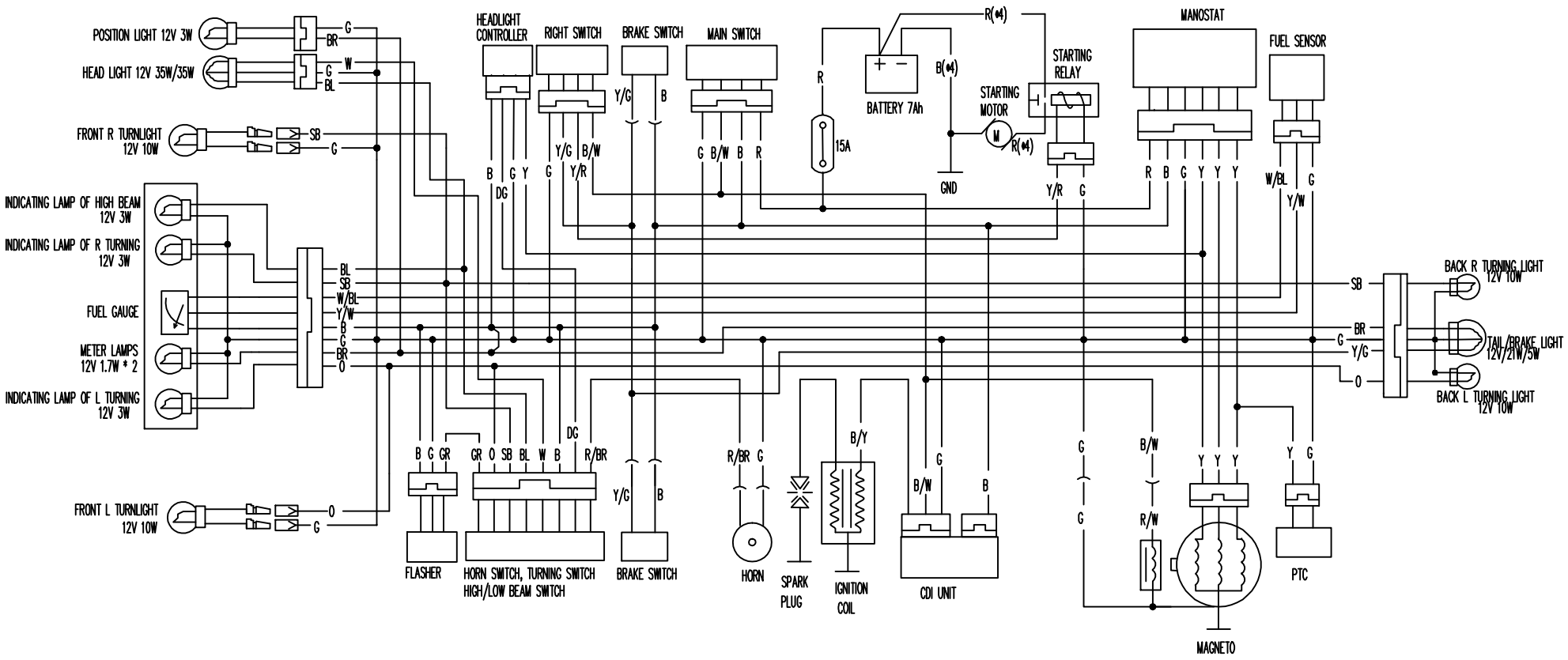

START / FLAMEOUT SWITCH				
	•	•		
	•	•		
			•	•
	B/W	G	Y/R	Y/G

MAIN SWITCH				
	•	•	•	•
	•	•	•	•
	•	•	•	•
	R	B	B/W	G

TURNING SWITCH			
L	•	•	•
OFF	•	•	•
R	•	•	•
	O	GR	SB

HORN SWITCH		
ON	•	•
OFF	•	•
	R/BR	B

HIGH/LOW BEAM SWITCH			
	•	•	•
	•	•	•
	BL	DG	W

BRAKE SWITCH		
ON	•	•
OFF	•	•
	B	Y/G

COLOUR INDICATION:
RED:R, BLCK:B, BLUE:BL, PALE GREEN:PG
WHITE:W, YELLOW:Y, GREEN:G, PURPLE:P
BROWN:BR, GREY:GR, SKAY BLUE:SB
ORANGE:O, DARK GREEN:DG